Product Code
00-8392-05-05

Instructions de montage
3D File
Données photométriques

Noway Small

Francesc Vilaró

Suspension Noway Small LED 18.5W SW 2700-3000-4000K PHASE CUT Noir 618lm

Caractéristiques techniques

Puissance totale du luminaire: 18.5W
Lumens réels: 618 (3000K)
Lm/W réels: 33
Température de couleur corrélée (CCT): SW 2700-3000-4000K
Angle des lentilles/Réflecteur: HORIZONTAL 129°
Matière de la structure: Acier
Finition structure: Noir
Tension/Fréquence: 220-240V/50-60Hz
Protocole de variation: PHASE CUT
Power Factor: 0.90
Durée de vie: 50,000h L80B20
Garantie: 5 ans
Luminaire facilement recyclable

IP20 | RF 850ºC | LED | DRIVER | F A G

Caractéristiques luminotechniques

CRI: 92
MacAdam steps: 3
Risque photobiologique: RG0

Douille	Quantité	Puissance source lumineuse (W)
LED	1	16.5W



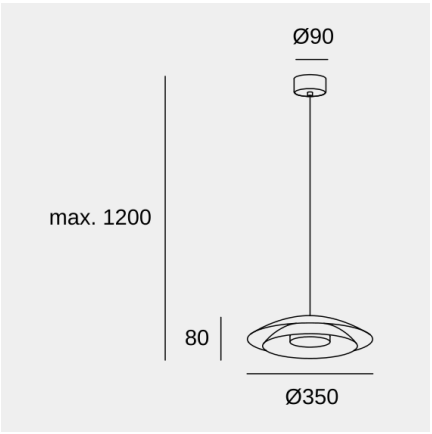



Il se peut que l'image ne corresponde pas à la référence. LedsC4 se réserve le droit de modifier l'un des éléments qui composent le produit. Les données relatives au flux, à la puissance et à la température de couleur peuvent être modifiées par le fabricant.

ledsc4@ledsc4.com
LedsC4, Afores s/n 25750 Torà (Lleida) Spain +34 973 468 100

Noway Small

Francesc Vilaró

Suspension Noway Small LED 18.5W SW 2700-3000-4000K PHASE CUT Noir 618lm

Logistique

x 1

Poids net (kg): 2.57
Poids emballé (kg): 3.47
Emballage: 406mm x 406mm x 270mm

Il se peut que l'image ne corresponde pas à la référence. LedsC4 se réserve le droit de modifier l'un des éléments qui composent le produit. Les données relatives au flux, à la puissance et à la température de couleur peuvent être modifiées par le fabricant.