Product Code
00-9033-A3-A1

Instructions de montage
3D File
Données photométriques
Revit (BIM)

Keops 1 Body Tiny

Lagranja Design

Suspension Keops 1 Body Tiny E27 15W Gris brun 576lm

Caractéristiques techniques

Puissance totale du luminaire: 15W
Angle des lentilles/Réflecteur: HORIZONTAL 124°
Matière de la structure: Aluminium
Finition structure: Gris brun
Ampoule recommandée: E27
Tension/Fréquence: 100-240V ~ 50/60Hz
Power Factor: NULL
Garantie: 5 ans
Luminaire facilement recyclable

IP20

Caractéristiques luminotechniques

Luminance C0°G65°: 1020
Luminance C90°G65°: 1020

Douille	Quantité	Puissance source lumineuse (W)	Température de couleur corrélée (CCT)
E27	1	Puissance maxi. 15W	-



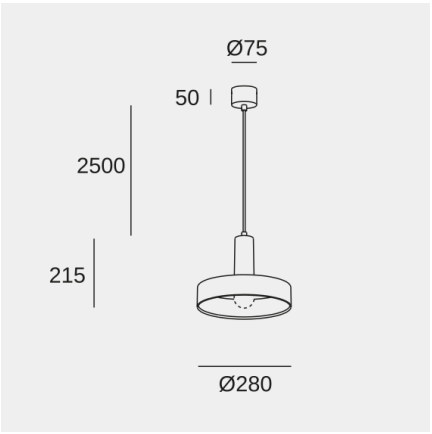

Il se peut que l'image ne corresponde pas à la référence. LedsC4 se réserve le droit de modifier l'un des éléments qui composent le produit. Les données relatives au flux, à la puissance et à la température de couleur peuvent être modifiées par le fabricant.

ledsc4@ledsc4.com
LedsC4, Afores s/n 25750 Torà (Lleida) Spain +34 973 468 100

Product Code
00-9033-A3-A1

Instructions de montage
3D File
Données photométriques
Revit (BIM)

Keops 1 Body Tiny

Lagranja Design

Suspension Keops 1 Body Tiny E27 15W Gris brun 576lm

Logistique

x 1

Poids net (kg): 0.91
Poids emballé (kg): 1.72
Emballage: 470mm x 380mm x 270mm

Application du luminaire

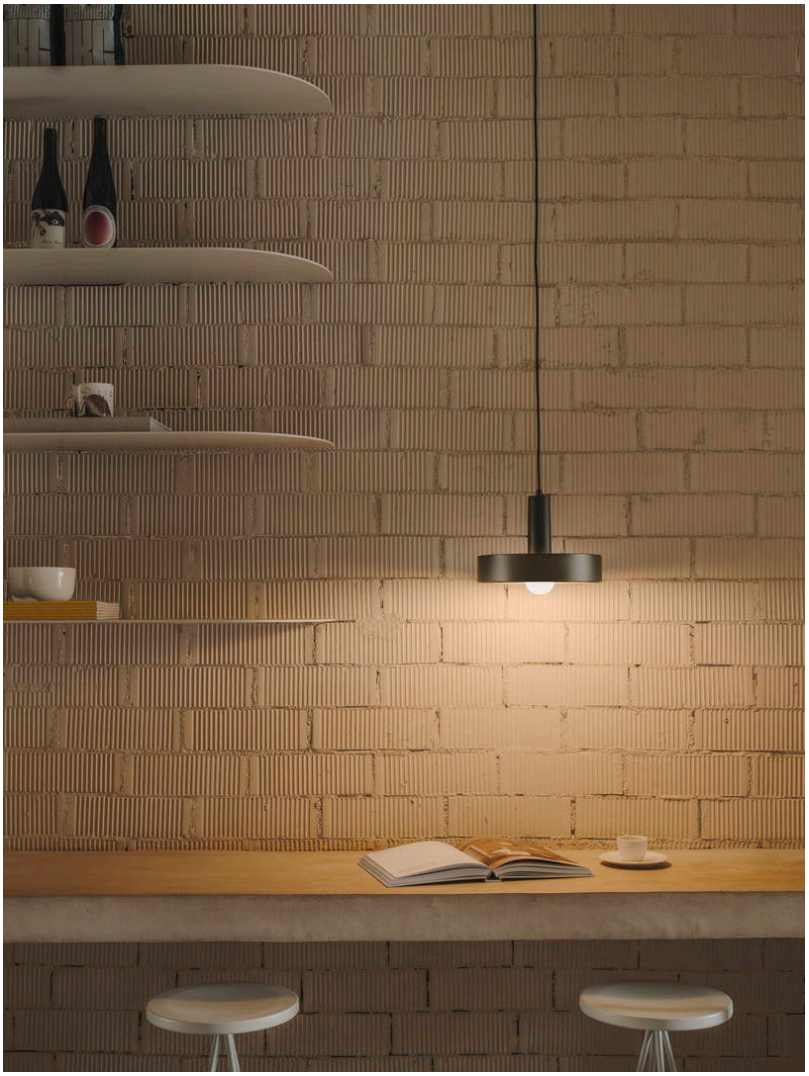

Il se peut que l'image ne corresponde pas à la référence. LedsC4 se réserve le droit de modifier l'un des éléments qui composent le produit. Les données relatives au flux, à la puissance et à la température de couleur peuvent être modifiées par le fabricant.

ledsc4@ledsc4.com
LedsC4, Afores s/n 25750 Torà (Lleida) Spain +34 973 468 100