Ilargi Ø230

Iratzoki-Lizaso

Lampe de table Ilargi Ø230 LED 10.5W 2700K TOUCH DIMMING Bois blond 716lm

Caractéristiques techniques

Puissance totale du luminaire: 10.5W
Lumens réels: 716
Lm/W réels: 68
Température de couleur corrélée (CCT): 2700K
UGR: <=19
Matière de la structure: Bois
Finition structure: Bois blond
Matière du diffuseur: Verre
Finition diffuseur: Opale
Marque Driver: MEANWELL
Tension/Fréquence: 100-240V ~ 50/60Hz
Protocole de variation: TOUCH DIMMING
Power Factor: 0.40
Durée de vie: 50,000h L80B20
Garantie: 5 ans
Luminaire facilement recyclable

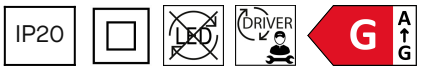



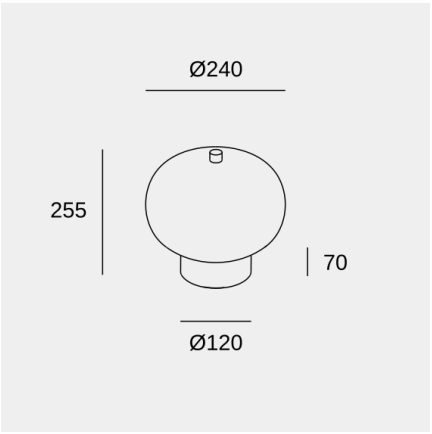

Caractéristiques luminotechniques

CRI: 80
MacAdam steps: 3
Risque photobiologique: RG2
UGR transversal: 16.2
UGR longitudinal: 16.2

Douille	Quantité	Puissance source lumineuse (W)	Température de couleur corrélée (CCT)
LED	1	8.5W	2700K

Il se peut que l'image ne corresponde pas à la référence. LedsC4 se réserve le droit de modifier l'un des éléments qui composent le produit. Les données relatives au flux, à la puissance et à la température de couleur peuvent être modifiées par le fabricant.

ledsc4@ledsc4.com
LedsC4, Afores s/n 25750 Torà (Lleida) Spain +34 973 468 100

Ilargi Ø230

Iratzoki-Lizaso

Lampe de table Ilargi Ø230 LED 10.5W 2700K TOUCH DIMMING Bois blond 716lm

Logistique

x 18

Emballage: 165mm x 165mm x 285mm

Application du luminaire



Il se peut que l'image ne corresponde pas à la référence. LedsC4 se réserve le droit de modifier l'un des éléments qui composent le produit. Les données relatives au flux, à la puissance et à la température de couleur peuvent être modifiées par le fabricant.