Product Code
10-7742-05-05

Instructions de montage
3D File
Données photométriques
Revit (BIM)

H

Benedito Design

Lampe de table H LED 16.3W 2700K ON-OFF Noir 553lm

Caractéristiques techniques

Puissance totale du luminaire: 16.3W
Lumens réels: 553
Lm/W réels: 34
Température de couleur corrélée (CCT): 2700K
Angle des lentilles/Réflecteur: FLOOD 73°
Matière de la structure: Acier
Finition structure: Noir
Matière du diffuseur: Acrylique
Finition diffuseur: Sablé
Marque Driver: TRIDONIC
Tension/Fréquence: 220-240V/50-60Hz
Protocole de variation: ON-OFF
Power Factor: 0.90
Durée de vie: 50,000h L80B20
Garantie: 5 ans
Luminaire facilement recyclable





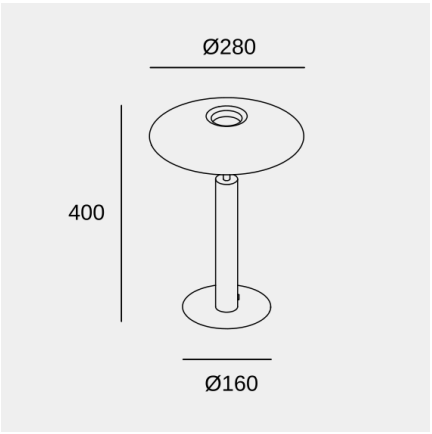

Caractéristiques luminotechniques

CRI: 92
MacAdam steps: 3
Risque photobiologique: RG1
UGR transversal: 22.3
UGR longitudinal: 22.2

Douille	Quantité	Puissance source lumineuse (W)	Température de couleur corrélée (CCT)
LED	1	14.9W	2700K

Il se peut que l'image ne corresponde pas à la référence. LedsC4 se réserve le droit de modifier l'un des éléments qui composent le produit. Les données relatives au flux, à la puissance et à la température de couleur peuvent être modifiées par le fabricant.

ledsc4@ledsc4.com
LedsC4, Afores s/n 25750 Torà (Lleida) Spain +34 973 468 100

H

Benedito Design

Lampe de table H LED 16.3W 2700K ON-OFF Noir 553lm

Logistique

x 2

Poids net (kg): 1.99
Poids emballé (kg): 3.9
Emballage: 485mm x 335mm x 335mm

Application du luminaire



Il se peut que l'image ne corresponde pas à la référence. LedsC4 se réserve le droit de modifier l'un des éléments qui composent le produit. Les données relatives au flux, à la puissance et à la température de couleur peuvent être modifiées par le fabricant.