Gamma Mix&Match Round

Josep Patsi

Lumière de lecture Gamma Mix&Match Round LED 3.1W 2700K ON-OFF Blanc 137lm

Caractéristiques techniques

Puissance totale du luminaire: 3.1W
Lumens réels: 137
Lm/W réels: 44
Température de couleur corrélée (CCT): 2700K
Angle des lentilles/Réflecteur: MEDIUM 31°
UGR: <=16
Matière de la structure: Aluminium
Finition structure: Blanc
Tension/Fréquence: 100-240V ~ 50/60Hz
Protocole de variation: ON-OFF
Power Factor: 0.40
Durée de vie: 50,000h L80B20
Garantie: 5 ans
Luminaire facilement recyclable

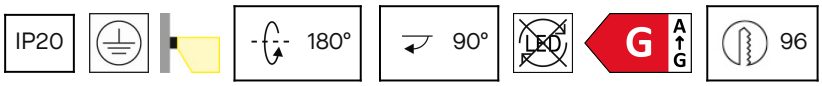

Caractéristiques luminotechniques

CRI: 80
MacAdam steps: 3
Risque photobiologique: RG2
UGR transversal: 14.1
UGR longitudinal: 14.1

Douille	Quantité	Puissance source lumineuse (W)	Température de couleur corrélée (CCT)
LED	1	2.2W	2700K



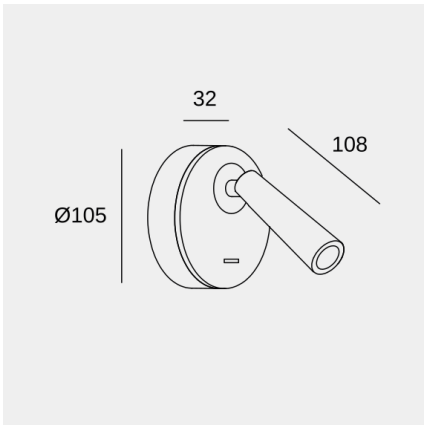

Il se peut que l'image ne corresponde pas à la référence. LedsC4 se réserve le droit de modifier l'un des éléments qui composent le produit. Les données relatives au flux, à la puissance et à la température de couleur peuvent être modifiées par le fabricant.

Product Code
05-6421-14-14

Instructions de montage
3D File
Données photométriques

Gamma Mix&Match Round

Josep Patsi

Lumière de lecture Gamma Mix&Match Round LED 3.1W 2700K ON-OFF Blanc 137lm

Logistique

x 27

Poids net (kg): 0.43
Poids emballé (kg): 0.7
Emballage: 170mm x 110mm x 145mm

Application du luminaire

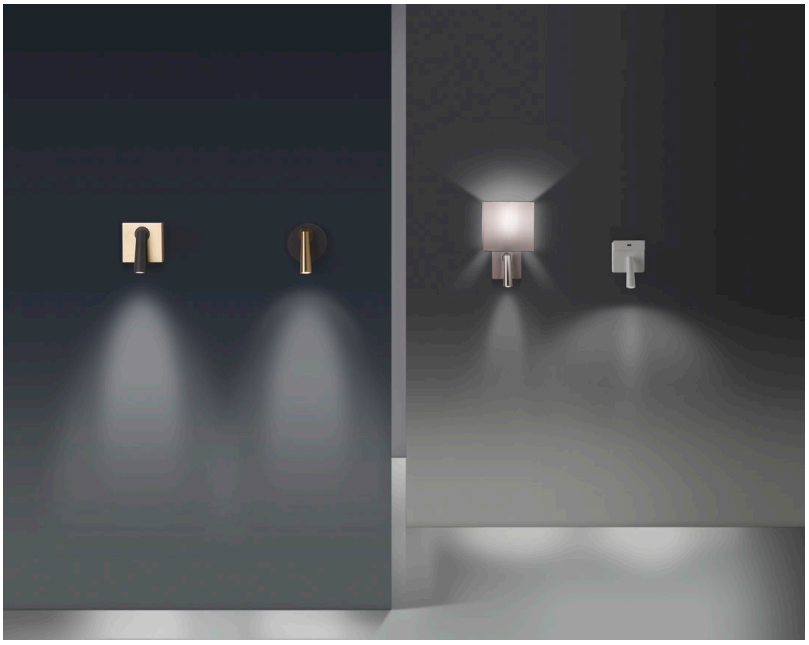

Il se peut que l'image ne corresponde pas à la référence. LedsC4 se réserve le droit de modifier l'un des éléments qui composent le produit. Les données relatives au flux, à la puissance et à la température de couleur peuvent être modifiées par le fabricant.

ledsc4@ledsc4.com
LedsC4, Afores s/n 25750 Torà (Lleida) Spain +34 973 468 100