Product Code
10-8327-EX-EX

Instructions de montage
3D File
Données photométriques

Cocktail

Francesc Vilaró

Lampe de table Cocktail LED 3.5W 2700K TOUCH DIMMING Gris olive 154lm

Caractéristiques techniques

Puissance totale du luminaire: 3.5W
Lumens réels: 154
Lm/W réels: 44
Température de couleur corrélée (CCT): 2700K
Angle des lentilles/Réflecteur: HORIZONTAL 150°
Matière de la structure: Aluminium
Finition structure: Gris olive
Matière du diffuseur: Polycarbonate
Finition diffuseur: Satiné
Tension/Fréquence: 100-240V ~ 50/60Hz
Protocole de variation: TOUCH DIMMING
Power Factor: 0.90
Durée de vie: 50,000h L80B20
Garantie: 5 ans
Luminaire facilement recyclable

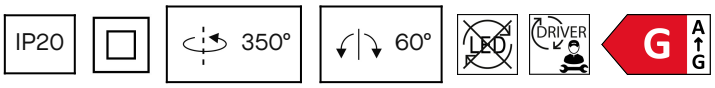

Caractéristiques luminotechniques

CRI: 92
MacAdam steps: 3
Risque photobiologique: RG0
UGR transversal: 23.9
UGR longitudinal: 23.9

Douille	Quantité	Puissance source lumineuse (W)	Température de couleur corrélée (CCT)
LED	1	3W	2700K



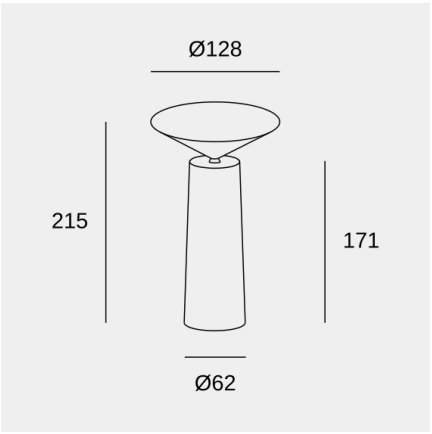

Il se peut que l'image ne corresponde pas à la référence. LedsC4 se réserve le droit de modifier l'un des éléments qui composent le produit. Les données relatives au flux, à la puissance et à la température de couleur peuvent être modifiées par le fabricant.

ledsc4@ledsc4.com
LedsC4, Afores s/n 25750 Torà (Lleida) Spain +34 973 468 100

Cocktail

Francesc Vilaró

Lampe de table Cocktail LED 3.5W 2700K TOUCH DIMMING Gris olive 154lm

Caractéristiques du module de secours

Type de batterie: Lithium ion

Logistique

x 6

Poids net (kg): 0.82
Poids emballé (kg): 1.39
Emballage: 280mm x 160mm x 160mm

Application du luminaire



Il se peut que l'image ne corresponde pas à la référence. LedsC4 se réserve le droit de modifier l'un des éléments qui composent le produit. Les données relatives au flux, à la puissance et à la température de couleur peuvent être modifiées par le fabricant.

ledsc4@ledsc4.com
LedsC4, Afores s/n 25750 Torà (Lleida) Spain +34 973 468 100

Cocktail

Francesc Vilaró

Lampe de table Cocktail LED 3.5W 2700K TOUCH DIMMING Gris olive 154lm

Accessoires inclus



Chargeur

Accessoires en option



71-8332-05-00

Accessoire Cocktail Charger Noir

Matière de la structure: Polycarbonate + ABS
Dimensions: 66 x 110 x 22
Poids net (kg): 0.52

Il se peut que l'image ne corresponde pas à la référence. LedsC4 se réserve le droit de modifier l'un des éléments qui composent le produit. Les données relatives au flux, à la puissance et à la température de couleur peuvent être modifiées par le fabricant.